Notice de Montage

CENTSIX FSX 1.6

Sommaire

Contenu du colis 3
Outillage 7
1. Montage support verin et verin 8
2. Mise en place de la fourche 9
3. Accessoires 13
4. Montage des planches 16
5. Réglage de la board avant 19
6. Réglage des suspensions 20
Entretien 21
Garantie du constructeur Centsix Snowscoot 22

Contenu du colis

1X Guidon
1X Potence
1X Paire de poignée
1X Mousse de protection de guidon

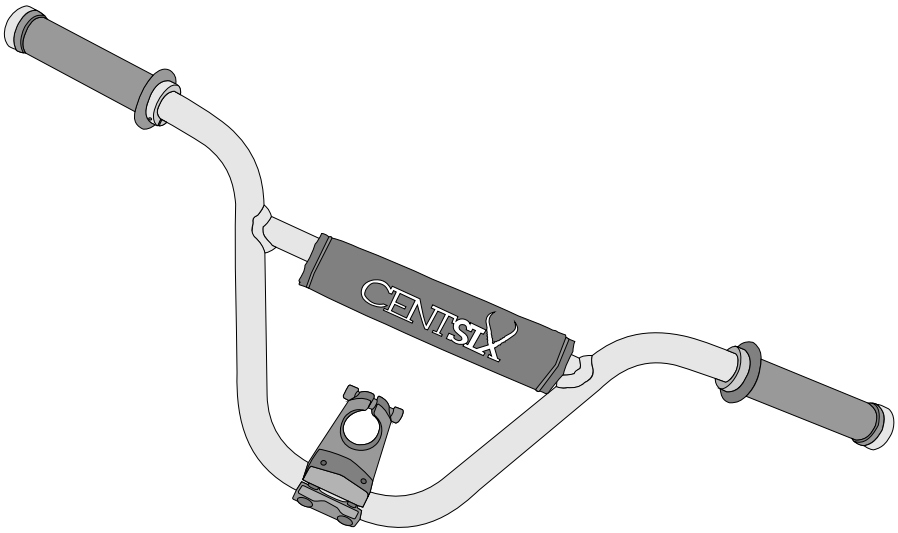

1X Triangle avant
1X Amortisseur central
1X Amortisseur arrière
1X Biellette centrale
1X Bras Oscillant Arrière
2X Cuvettes de roulement
1X Mousse de protection de cadre

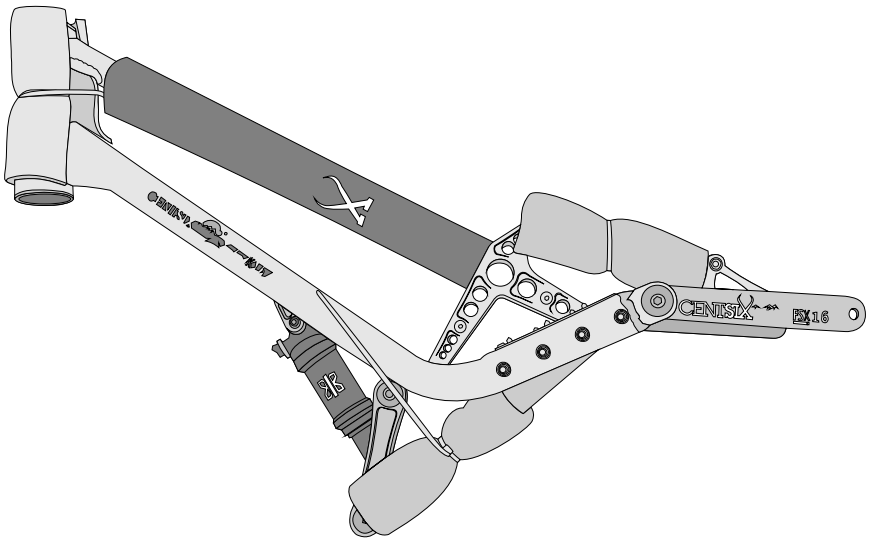

1X Fourche
1X Jeu de direction
1X Platine avant

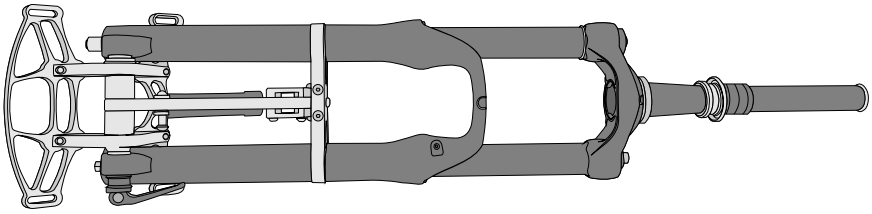

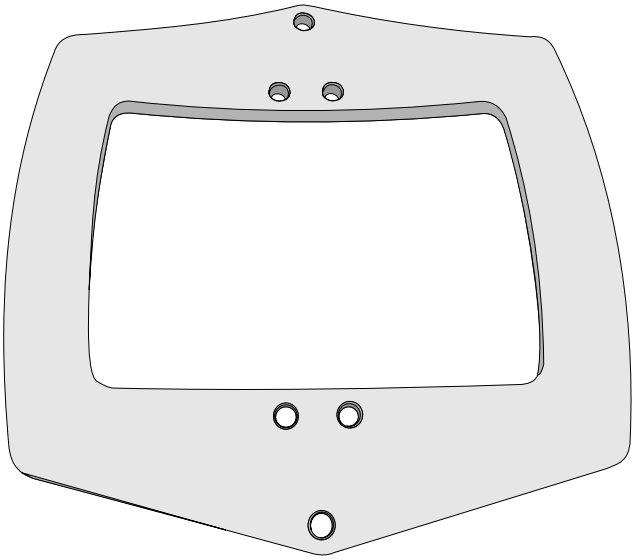

1X Plaque Arrière de fixation board / cadre

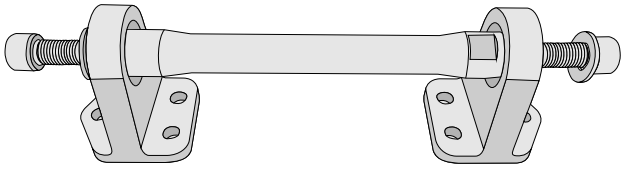

1X Support de patin arrière

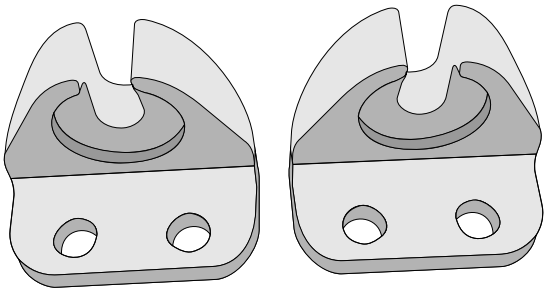

2X Supports de patin biellette centrale

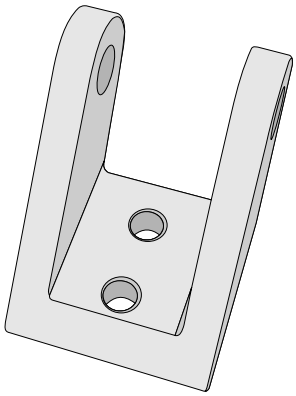

1X Support de Vérin

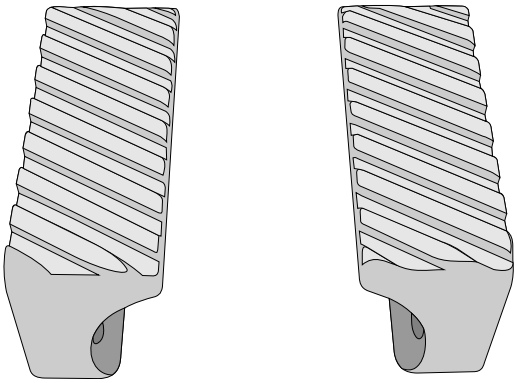

2X Élargisseurs de footstrap

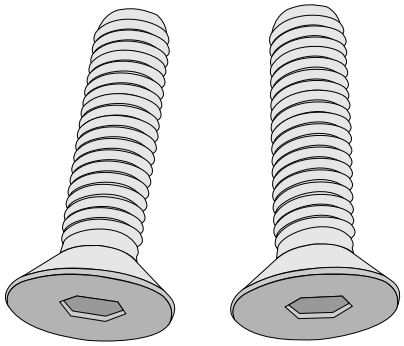

2X Vis Tête Fraisée 6X25

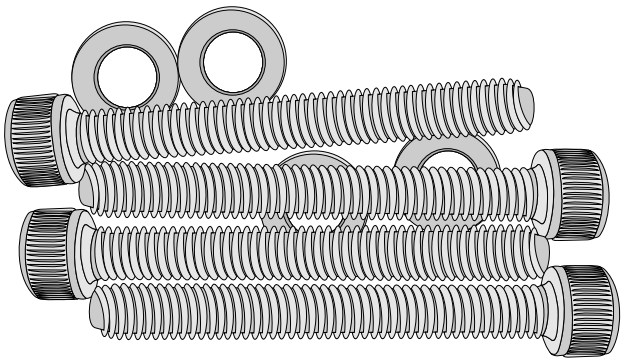

4X Vis BTR 6X50 pour footstrap / 4X Rondelles

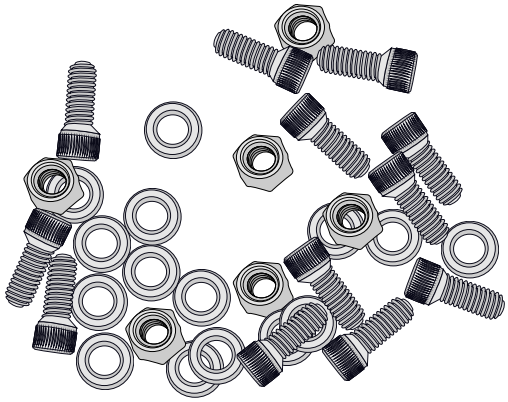

12X Vis BTR 6X12 / 12X Rondelles /
12X Écrous NYLSTOP

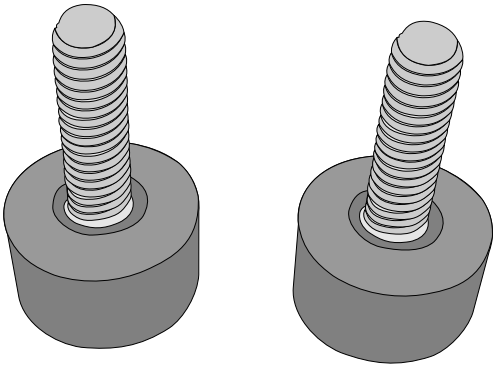

2X Bumpers biellette centrale

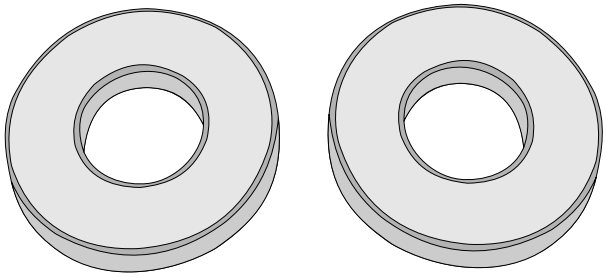

2X Entretoises de bras oscillant

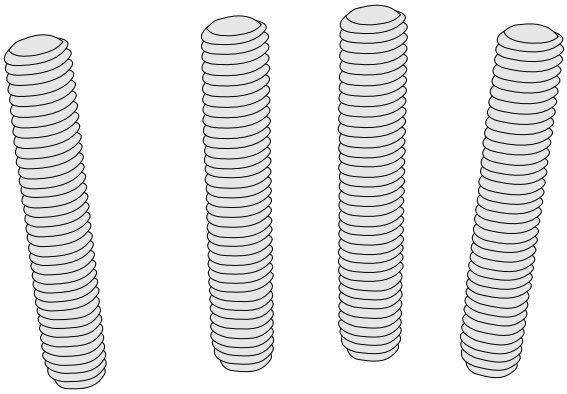

4X Vis sans tête 6X35

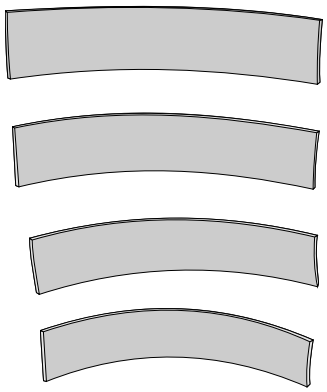

4X Pads autocollants caoutchouc de bride
de fourche

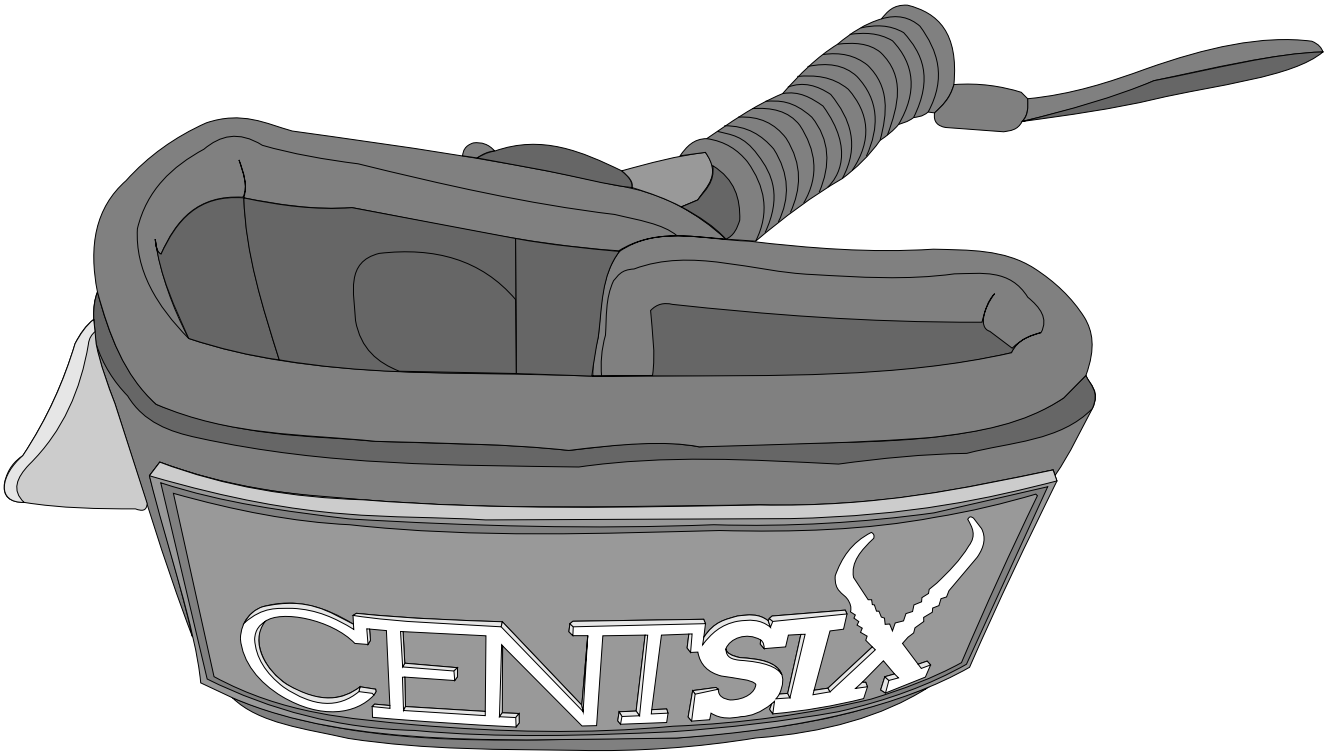

1X Leash

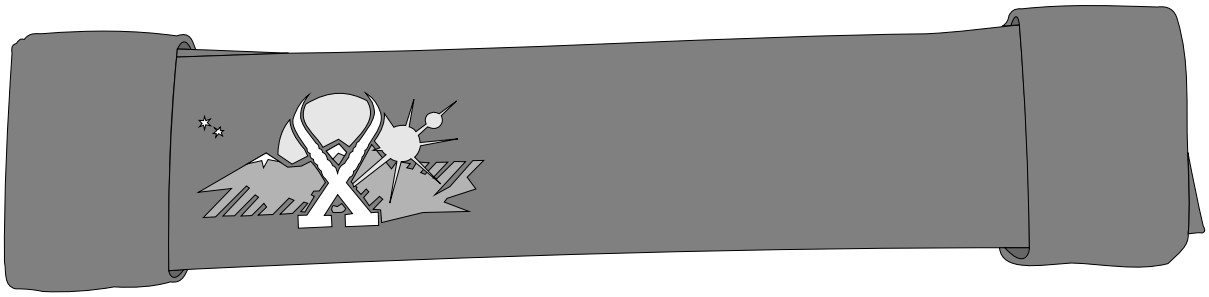

1X Footstrap

Outillage

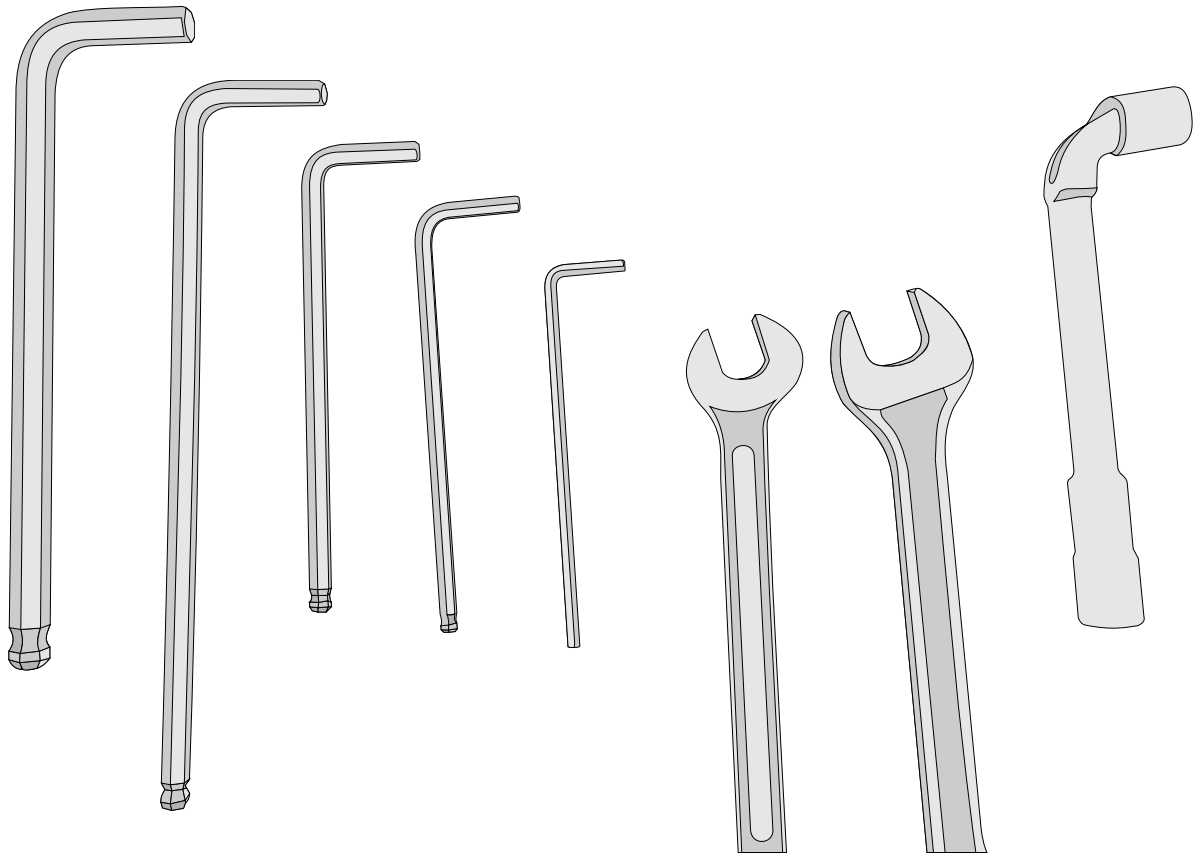

De gauche à droite : Clés allen 8, 6, 5, 4, 3 / Clés plate 12, 15 / Clés à pipe 10

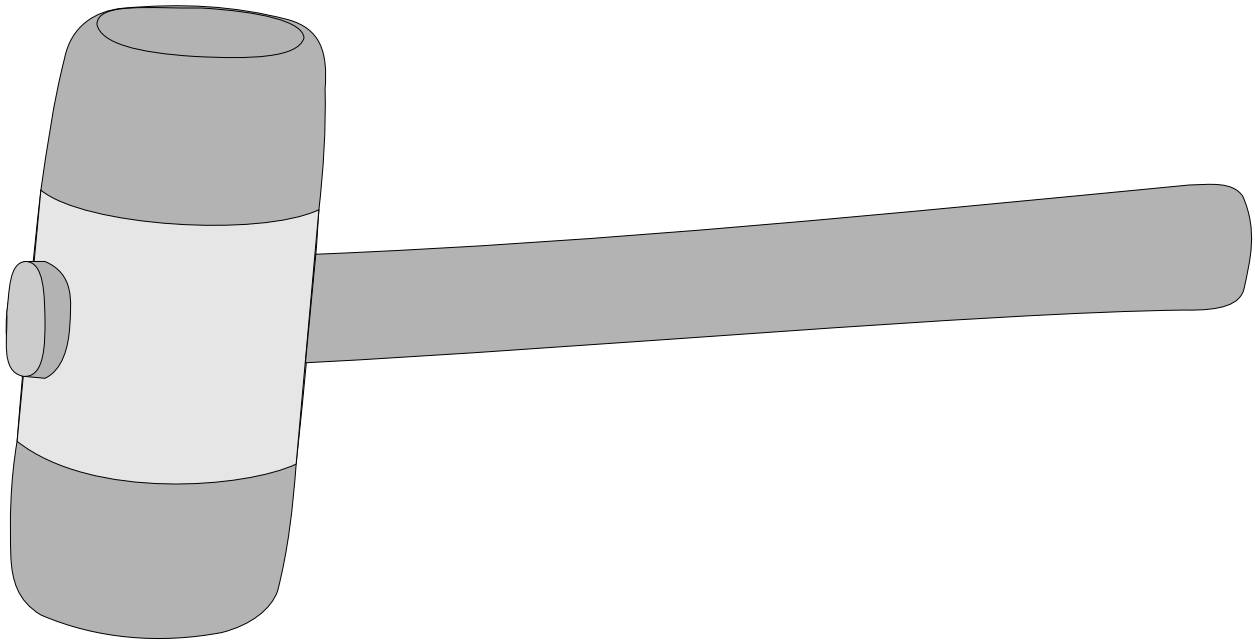

Maillet en bois

1. Montage support verin et verin

Prenez les deux vis sans tête fraisée et le support de vérin. Insérez les vis et mettre en place le support comme sur les figures 1, 2 et 3.

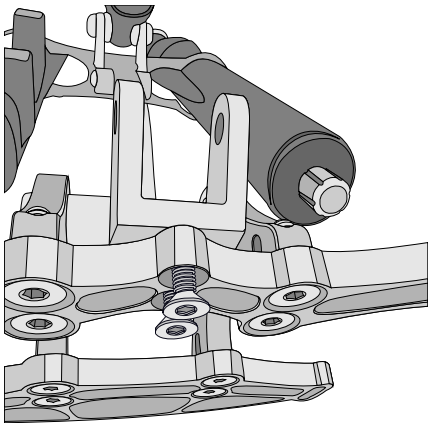

Figure 1

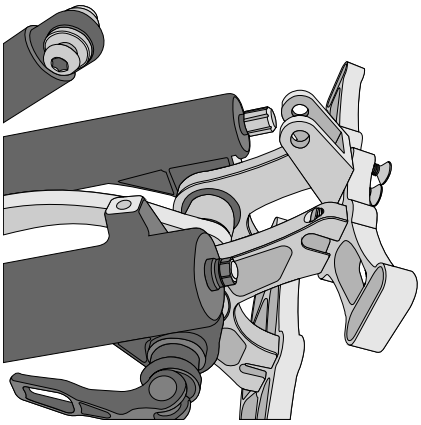

Figure 2

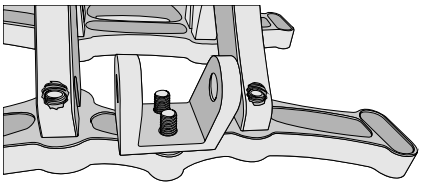

Figure 3

Mettez en place les rondelles et les écrous nylstop et bien serrer les écrous, cf. figures 4 et 5.

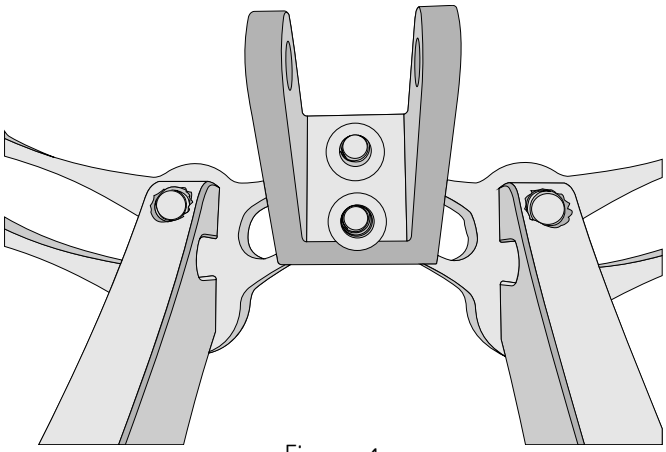

Figure 4

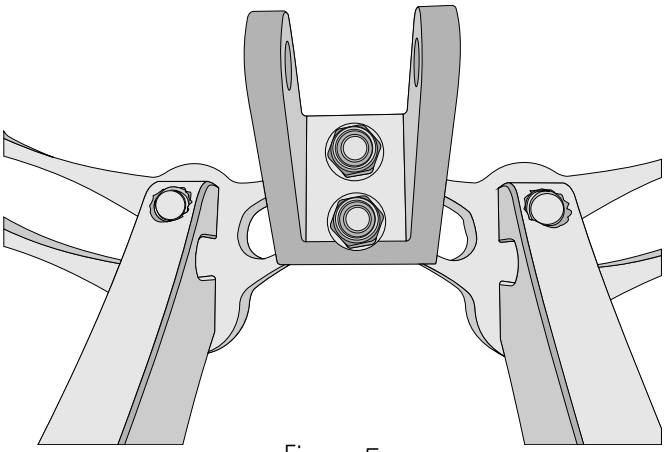

Figure 5

Insérez le vérin a l'aide du maillet puis placez l'axe du vérin et serrez le tout, cf. figure 6 et 7.

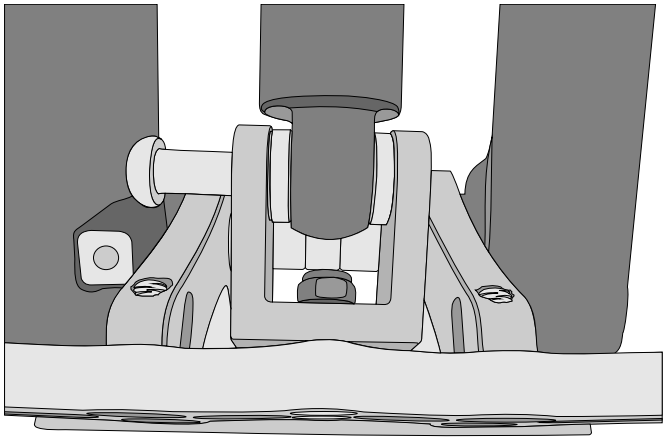

Figure 6

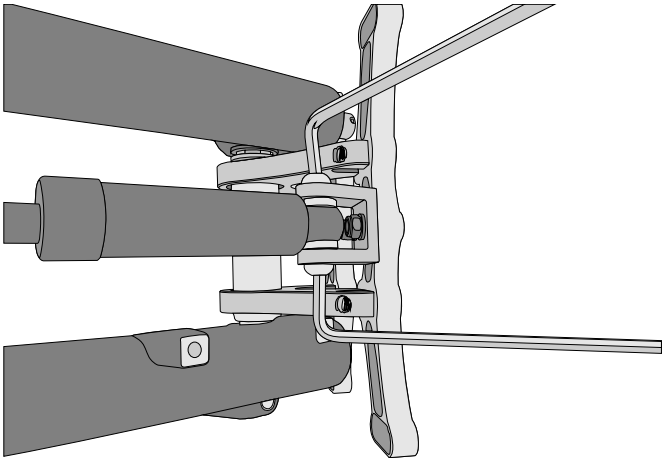

Figure 7

2. Mise en place de la fourche

1. Capuchon
2. Bagues de réhausse
3. Capot de roulement
4. Cône fendu
5. Roulement supérieur
6. Roulement inférieur
7. Bague fendue té de fourche

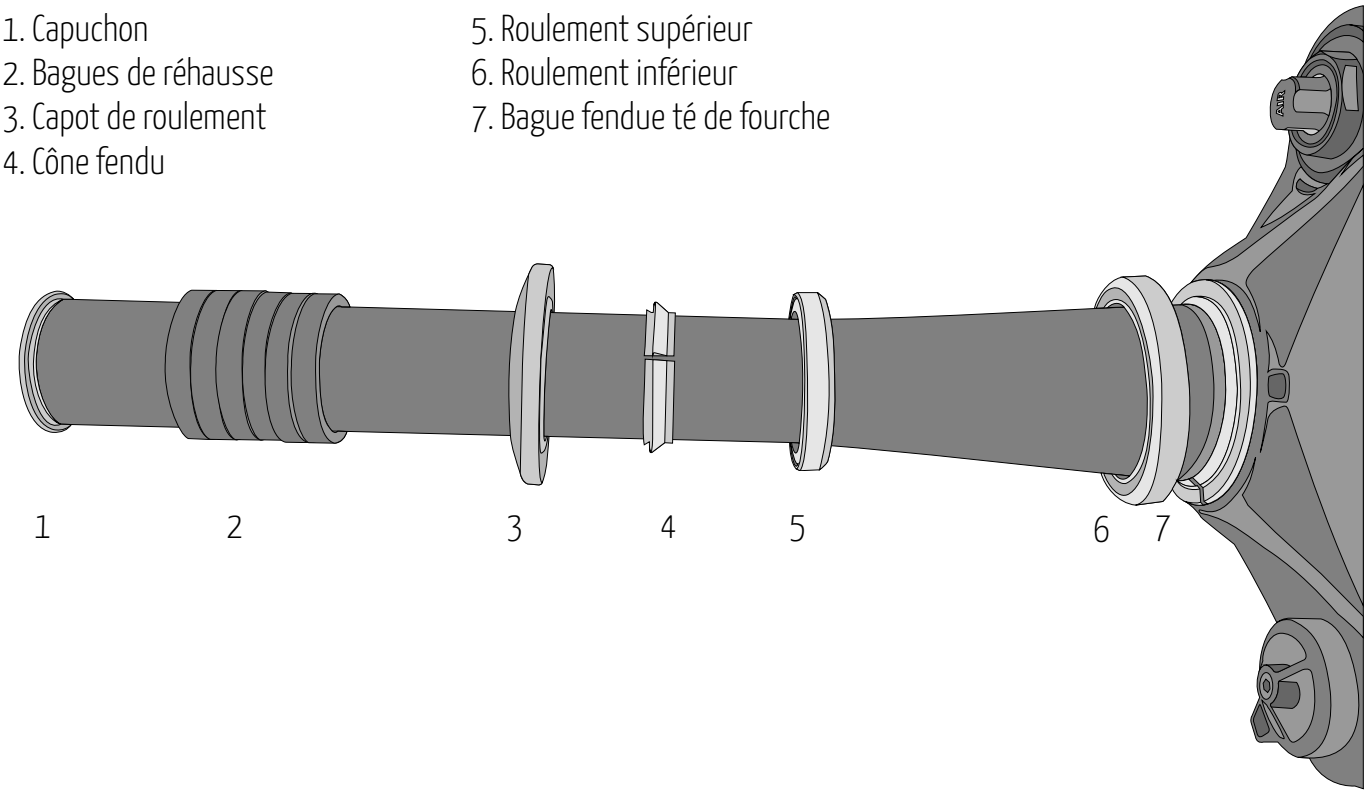

Dévissez le capuchon et enlever les bagues de réhausses, le capot de roulement, le cône fendu ainsi que le roulement supérieur du pivot de fourche. **Attention : ne laissez que le roulement inférieur et la bague fendue de té de la fourche**. Introduisez le pivot de fourche dans la colonne de direction, cf. figure 1 et 2.

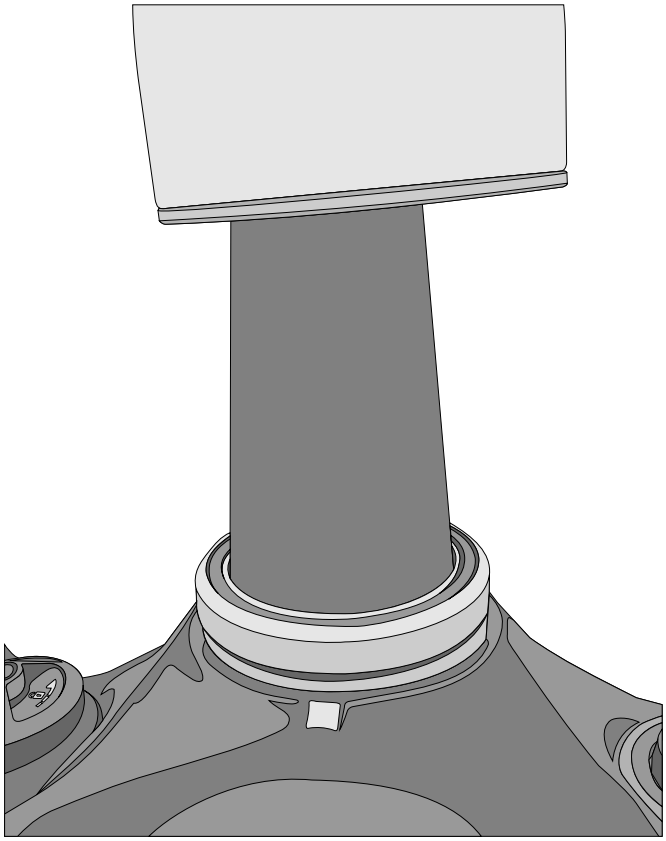

Figure 1

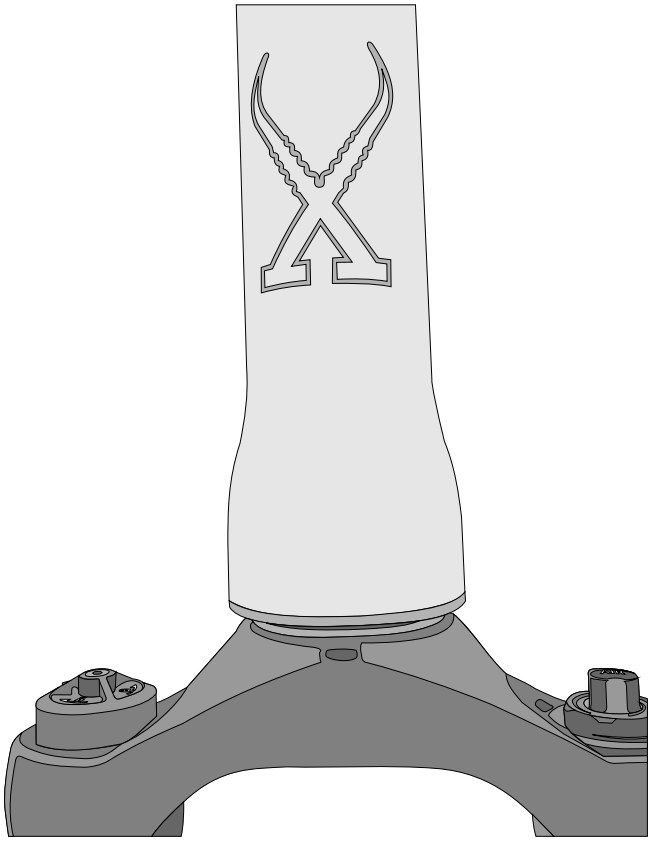

Figure 2

Placez le roulement supérieur, cf. figure 3 et 4.

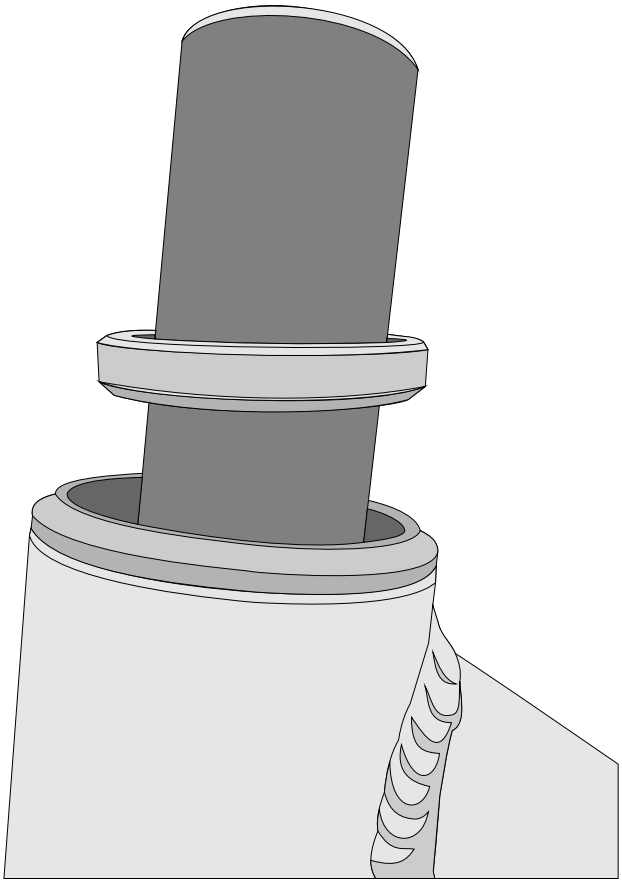

Figure 3

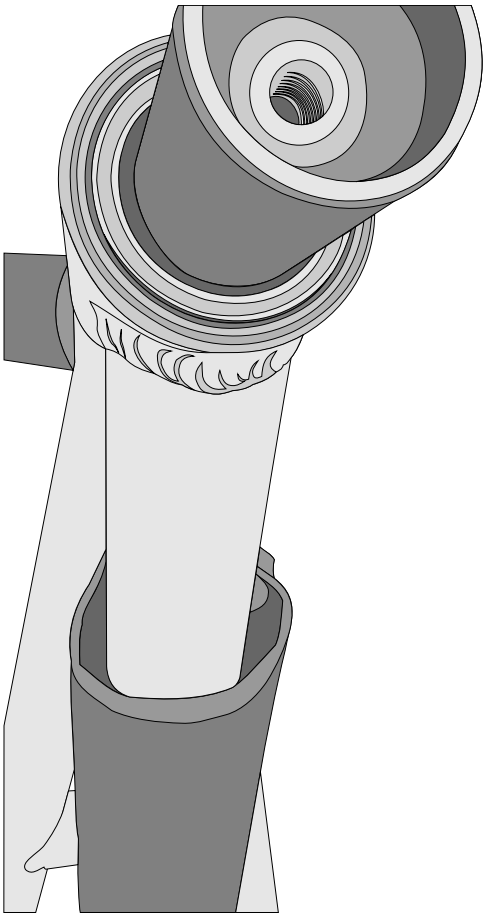

Figure 4

Placez le cône fendu, cf. figure 5 et 6.

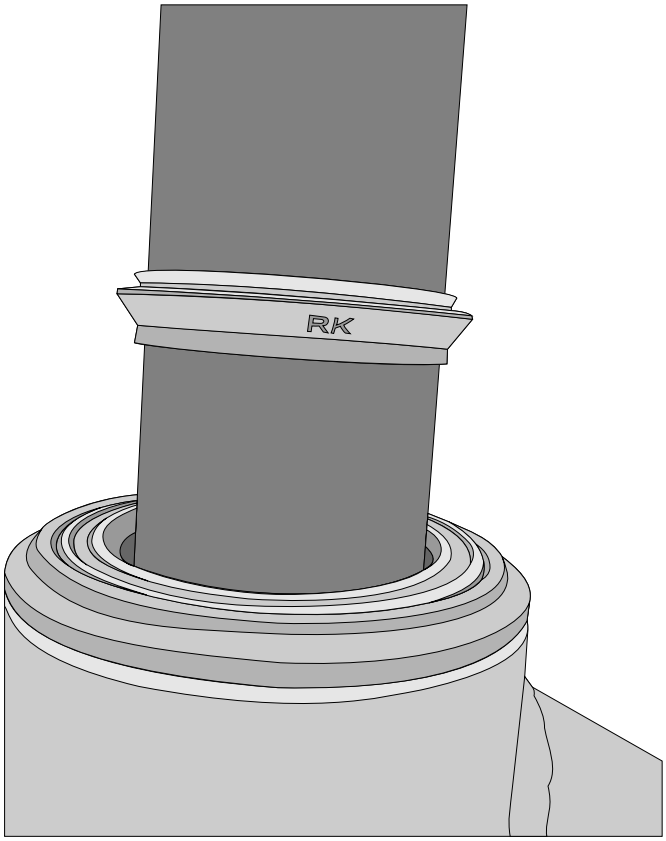

Figure 5

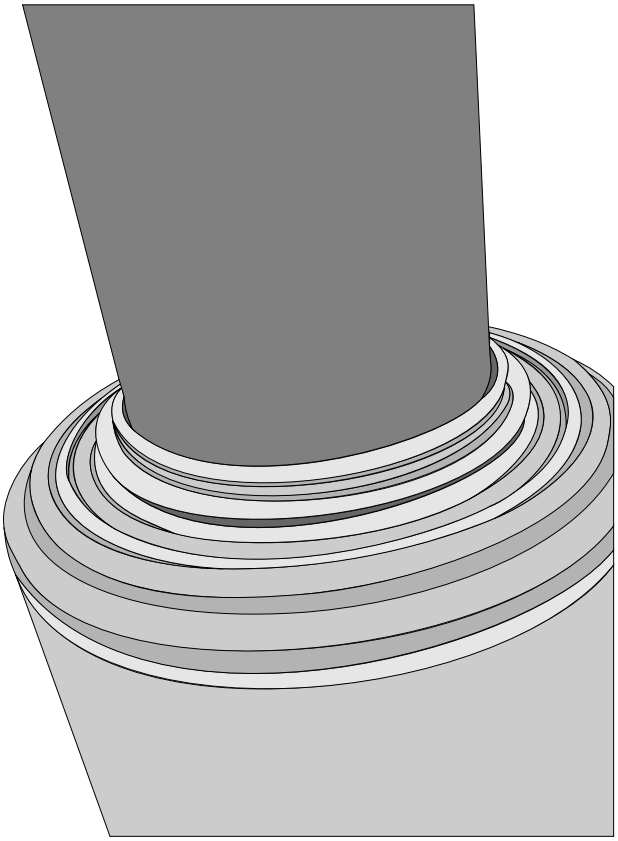

Figure 6

Placez le capot de roulement, cf. figure 7, et les bagues de réhausses , cf. figure 8.

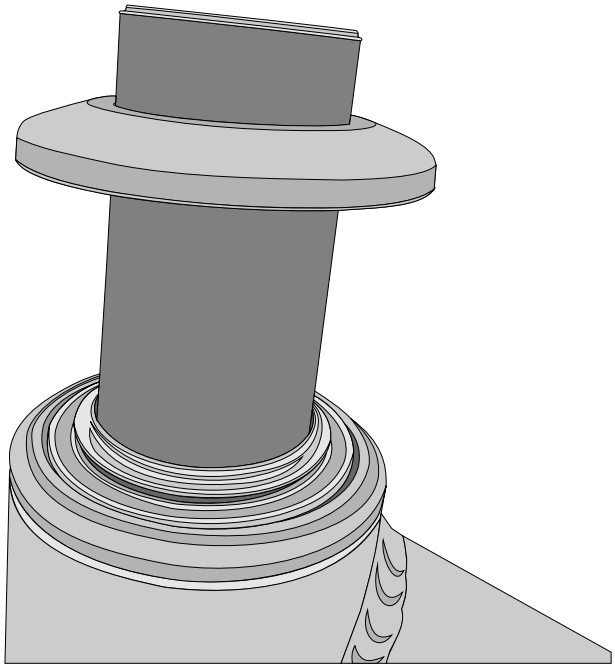

Figure 7

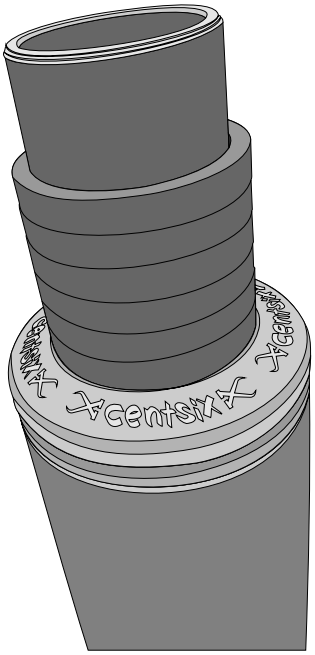

Figure 8

Mettez en place l'ensemble guidon plus potence à l'aide du maillet, cf. figure 9, puis placez le capuchon et serrez le sans forcer jusqu'à ce qu'il n'y ait plus de jeu dans la colonne de direction, cf. figure 10.

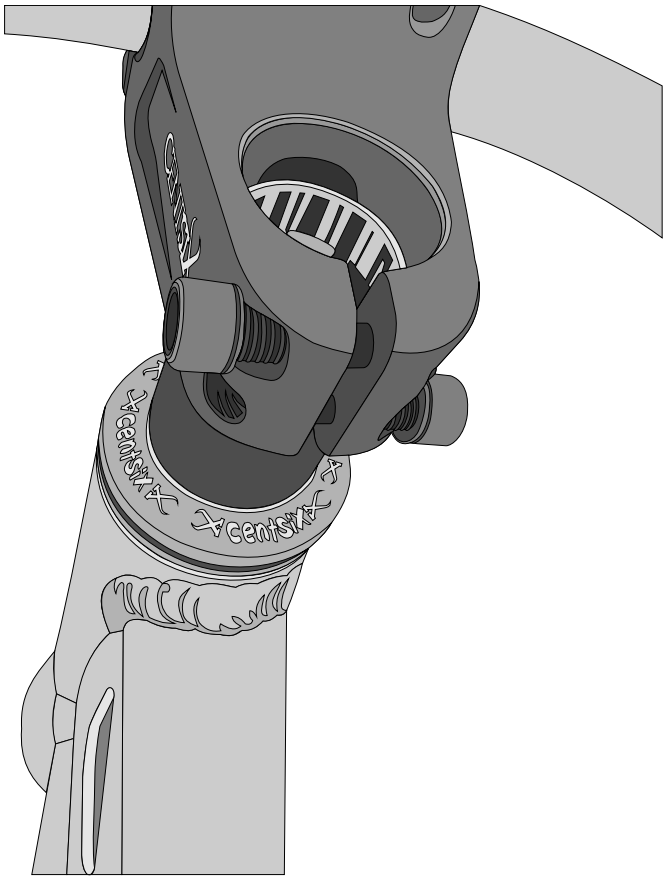

Figure 9

Figure 10

Relevez votre guidon et serrez le capot de potence en croix, cf. numéros des figures 11 et 12, puis vérifiez que l'espace en haut et en bas soit bien le même, cf. figures 13 et 14.

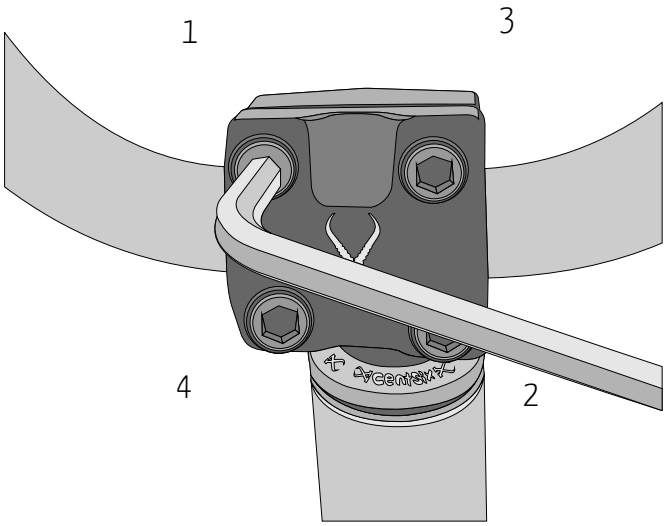

Figure 11

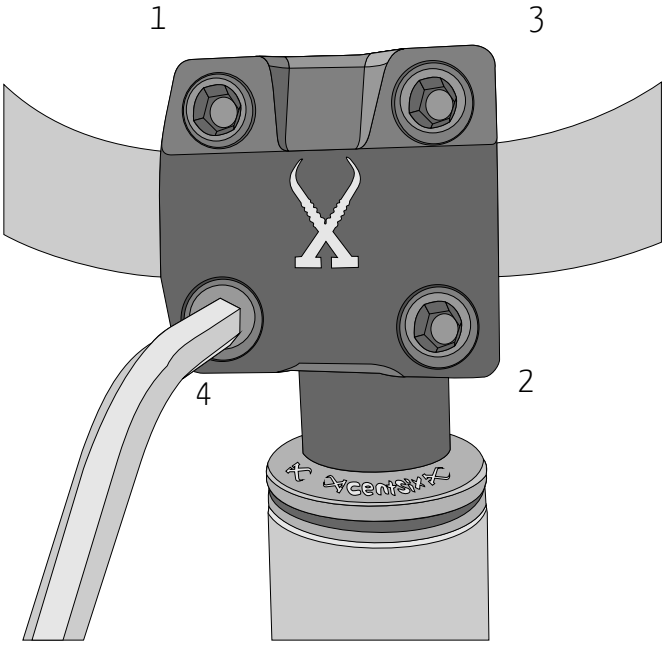

Figure 12

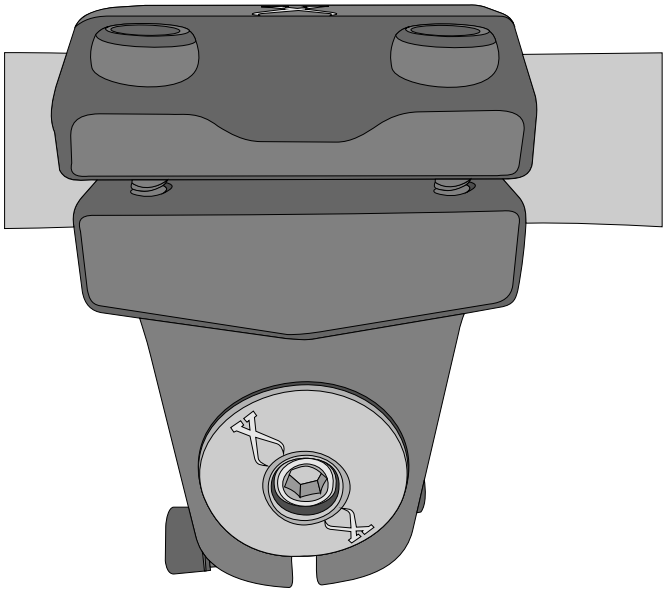

Figure 13

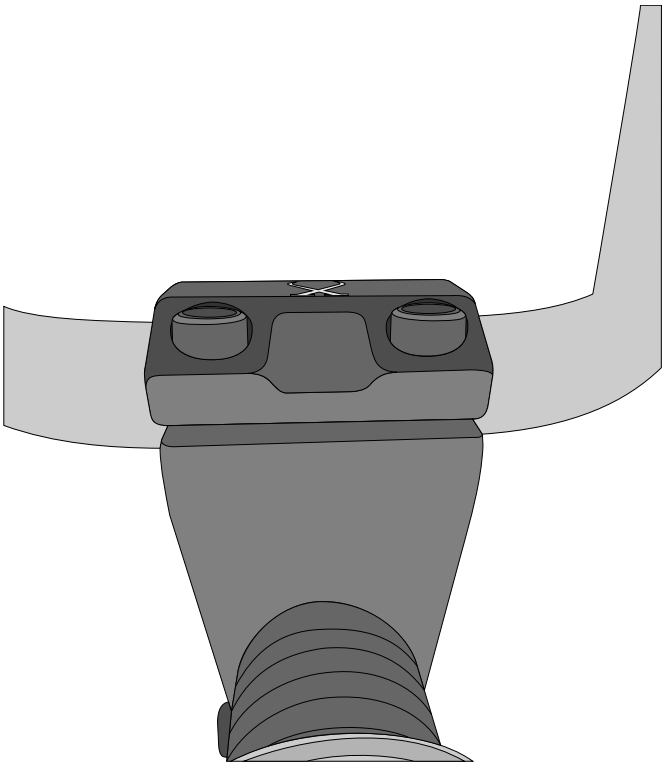

Figure 14

3. Accessoires

Mettez en place les bumpers sur la biellette centrale inférieure et serrez à la main jusqu'en butée, cf. figure 1.

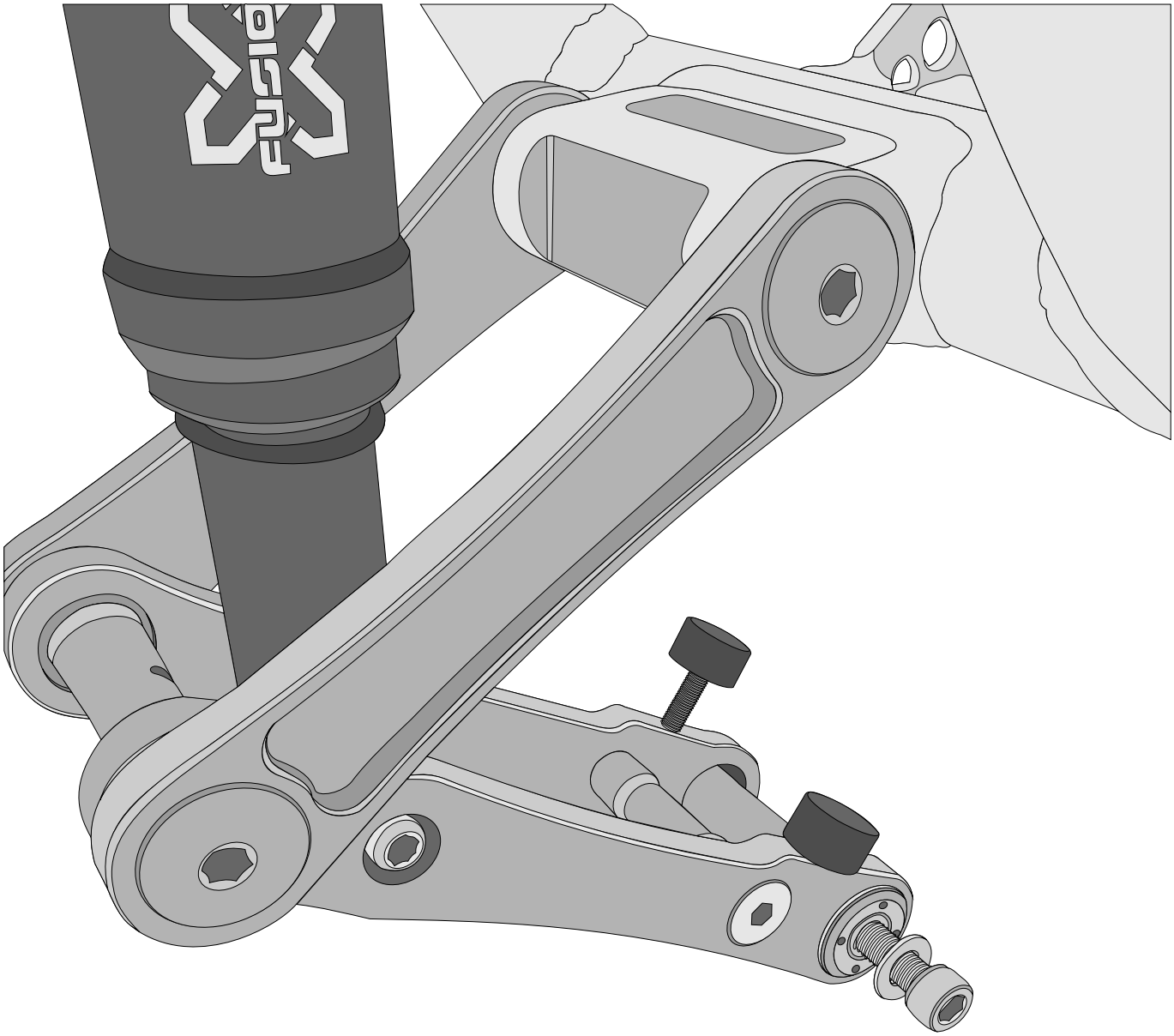

Figure 1

Footstrap: Prenez les vis BTR 6X50, les rondelles, les élargisseurs et montez les comme sur les figures 2, 3 et 4.

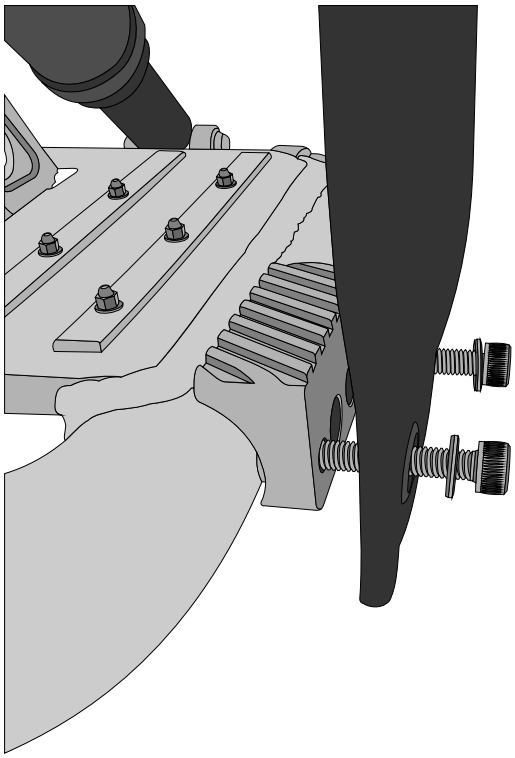

Figure 2

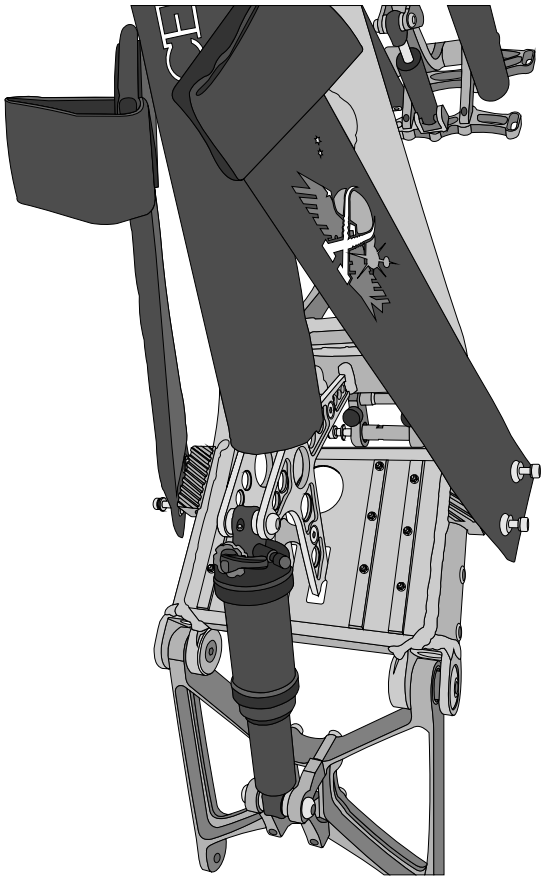

Figure 3

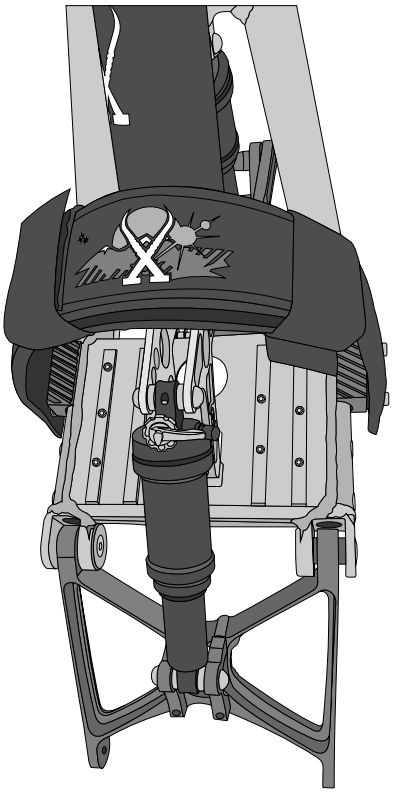

Figure 4

Démontez la bride de fourche, cf. figure 5.

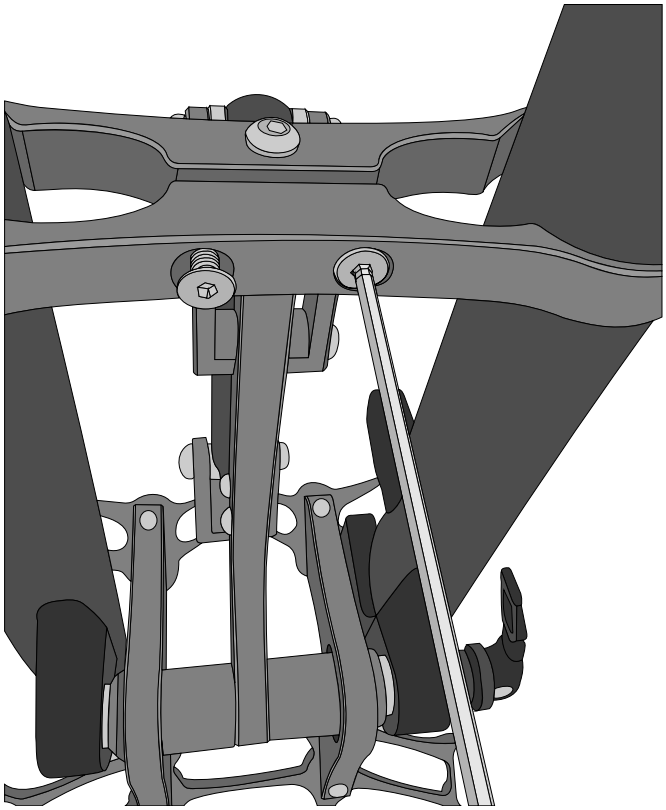

Figure 5

Puis collez les 4 pads sur les deux parties de la bride de fourche comme sur la figures 6.

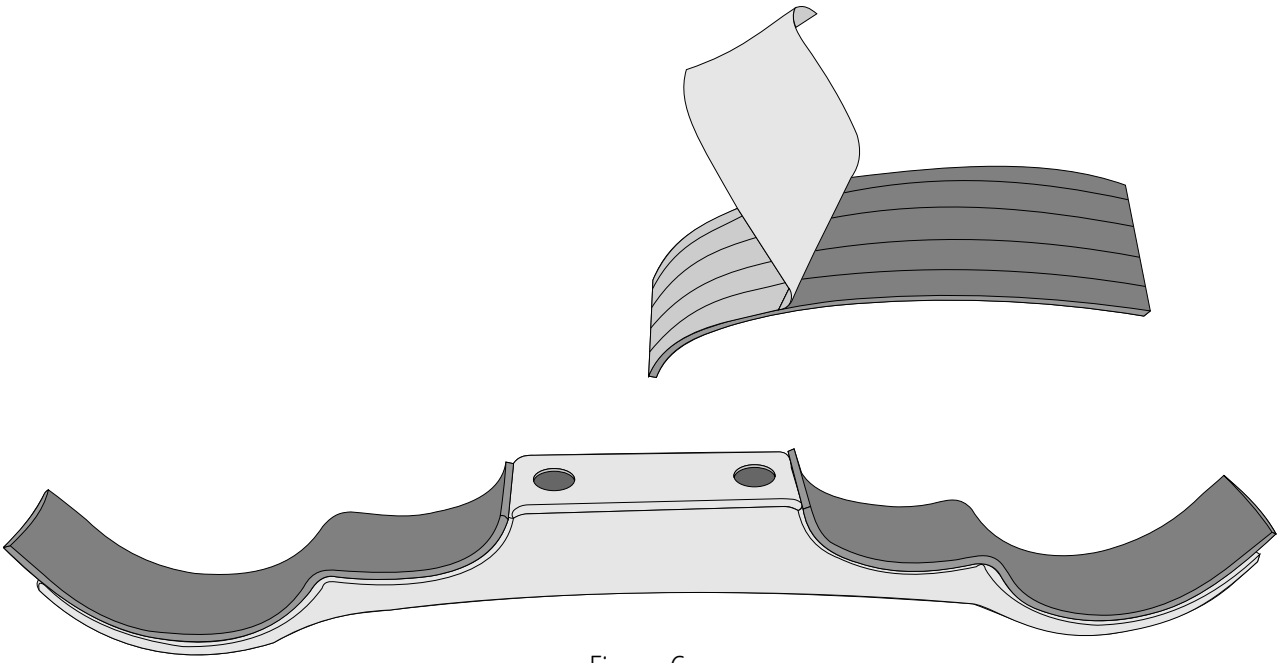

Figure 6

Enfin, remontez les deux parties de la bride de fourche en serrant jusqu'en butée.

4. Montage des planches

Prenez les quatre vis sans tête 6X35 et vissez les des deux côtés dans les trous 2 et 3 à l'arrière de la board arrière **sans trop les serrer pour ne pas faire tourner les inserts**, comme sur la figure 1.

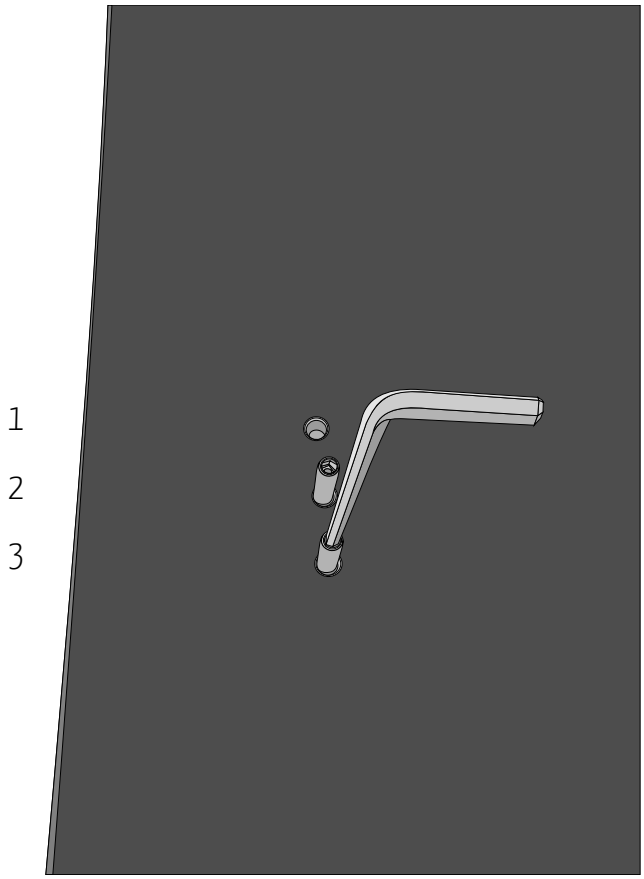

Figure 1

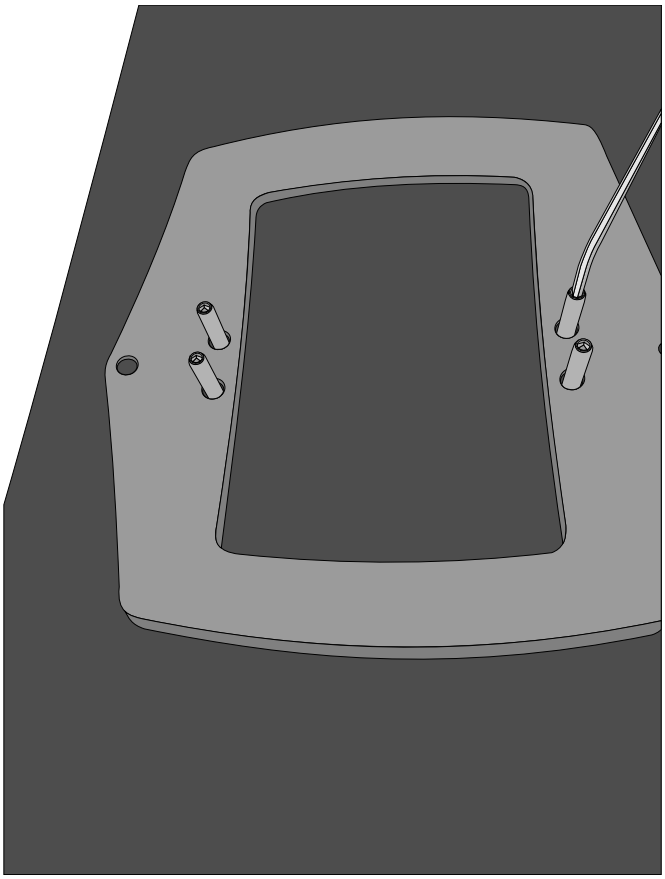

Figure 2

Prenez la plaque arrière de fixation board/cadre et positionnez la sur les vis sans tête, comme sur la figure 2.

Positionnez le support de patin arrière sur la plaque arrière de fixation board/cadre avec les rondelles et les écrous NYLSTOP, comme sur les figures 3 et 4.

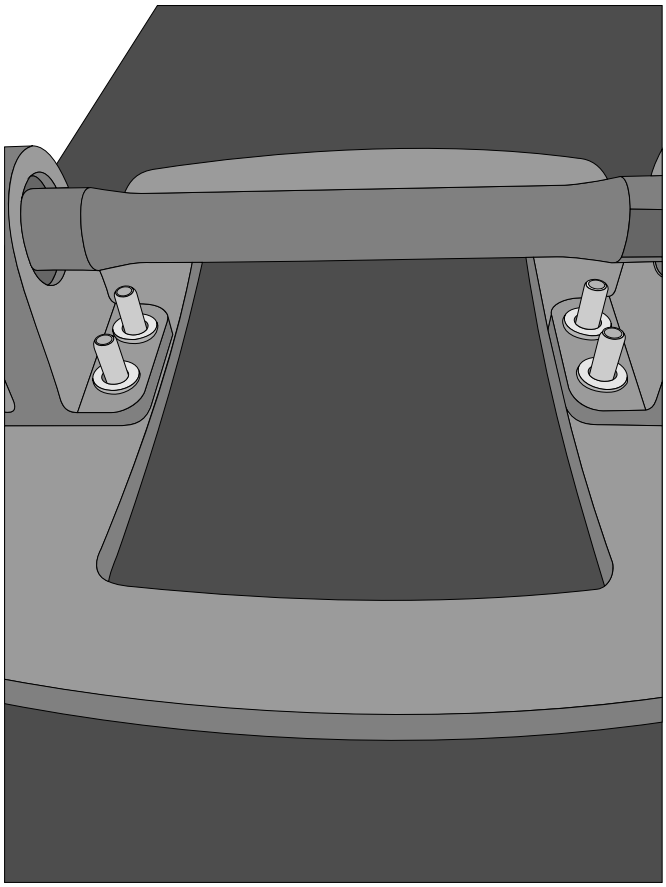

Figure 3

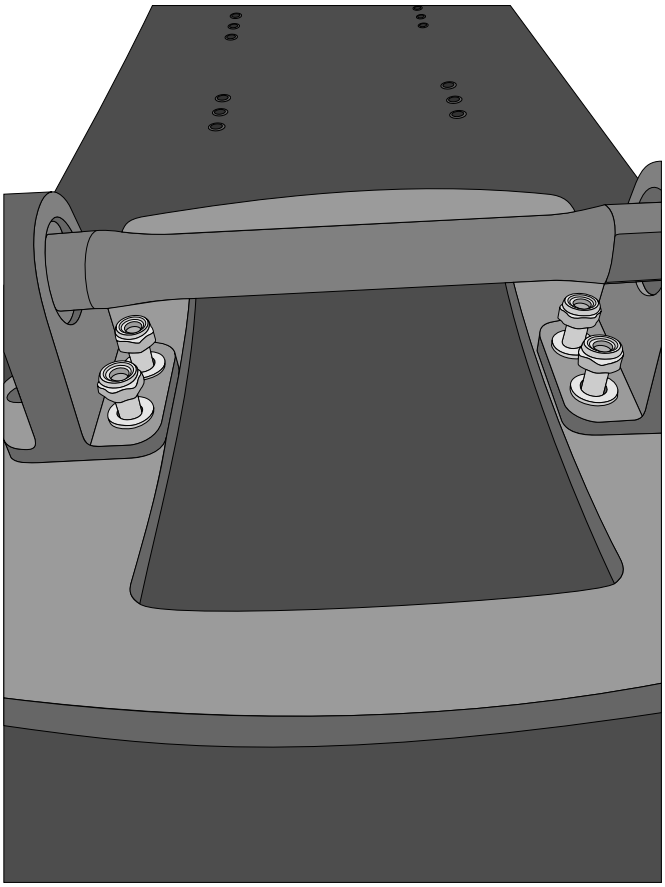

Figure 4

Positionnez les deux supports patin biellette centrale à l'avant de la board, trous 1 et 2, comme sur la figure 5.

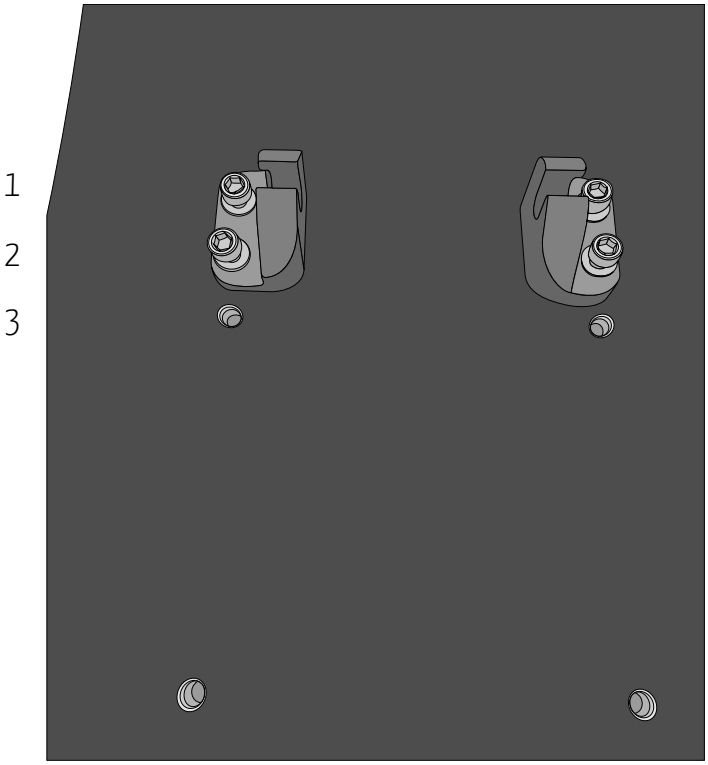

Figure 5

Vissez l'arrière du cadre avec le support de cadre en prenant soin d'intercaler les entretoises entre la fixation de cadre et le cadre, comme sur les figures 6, 7 et 8, puis **serrez le tout**.

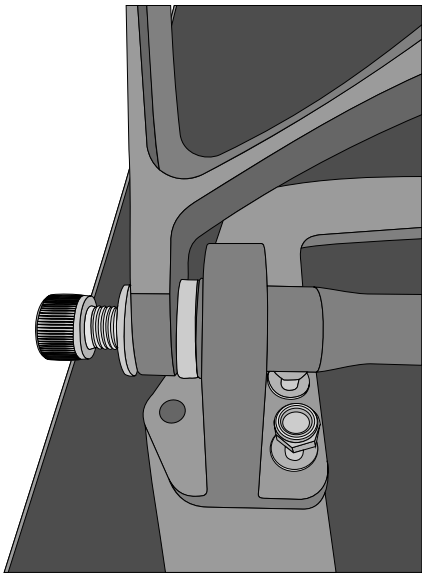

Figure 6

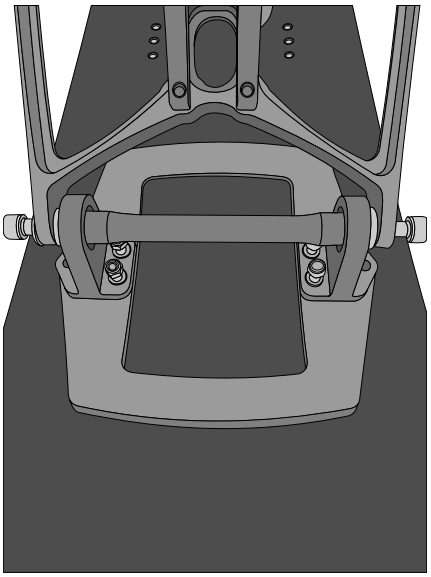

Figure 7

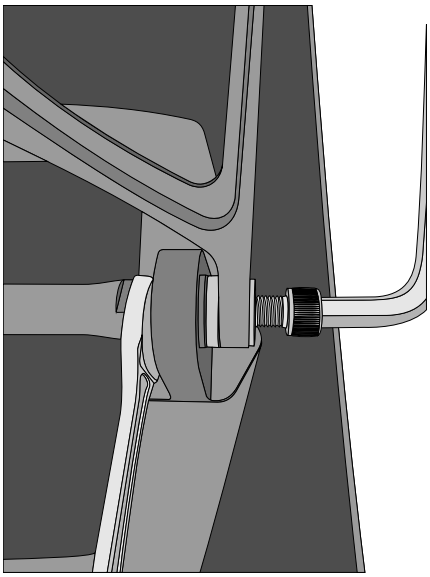

Figure 8

Vissez le milieu du cadre avec les supports patin biellette centrale, comme sur la figure 9, puis **serrez le tout**.

Vissez la board avant a l'aide des vis BTR 6X12 et les rondelles, comme sur la figure 10.

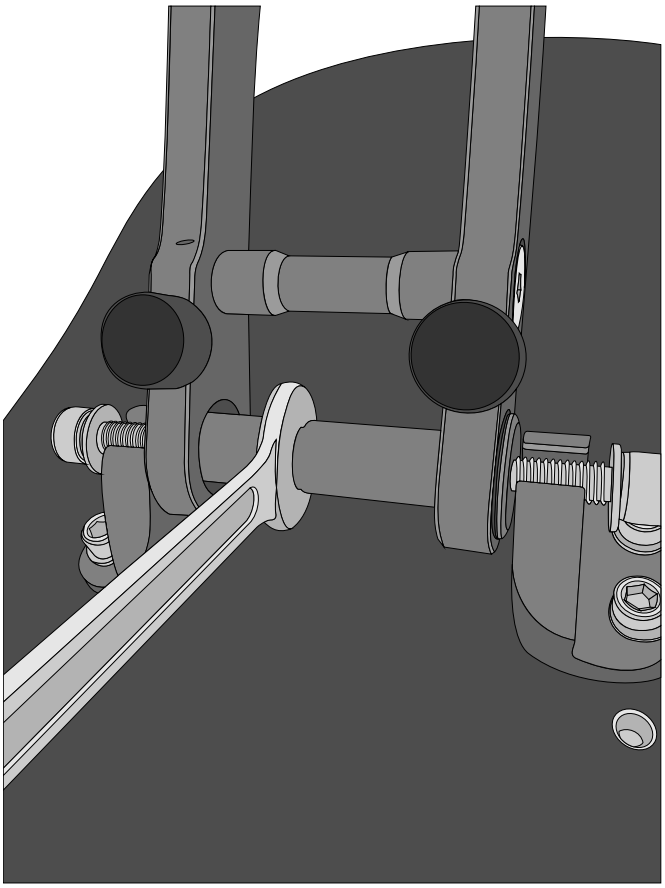

Figure 9

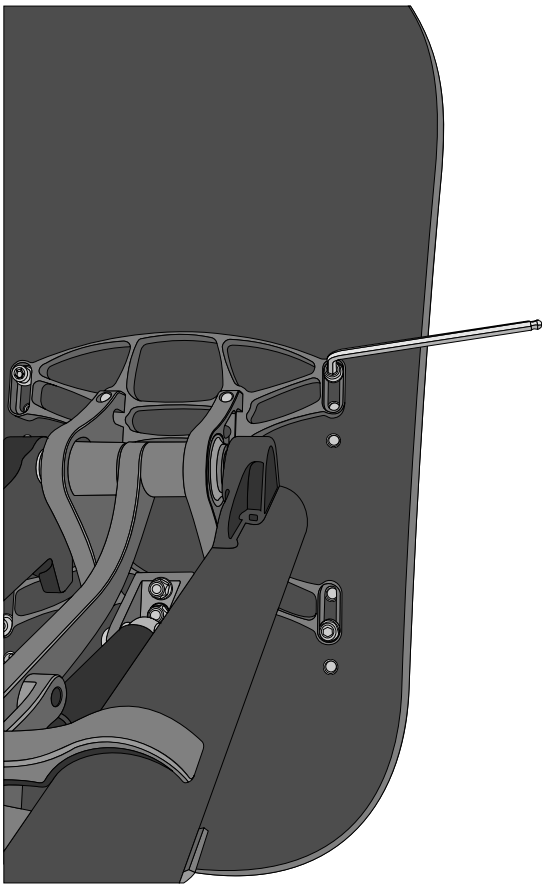

Figure 10

5. Réglage de la board avant

Desserez et retirez les deux vis de la glissière, comme sur la figure 1.

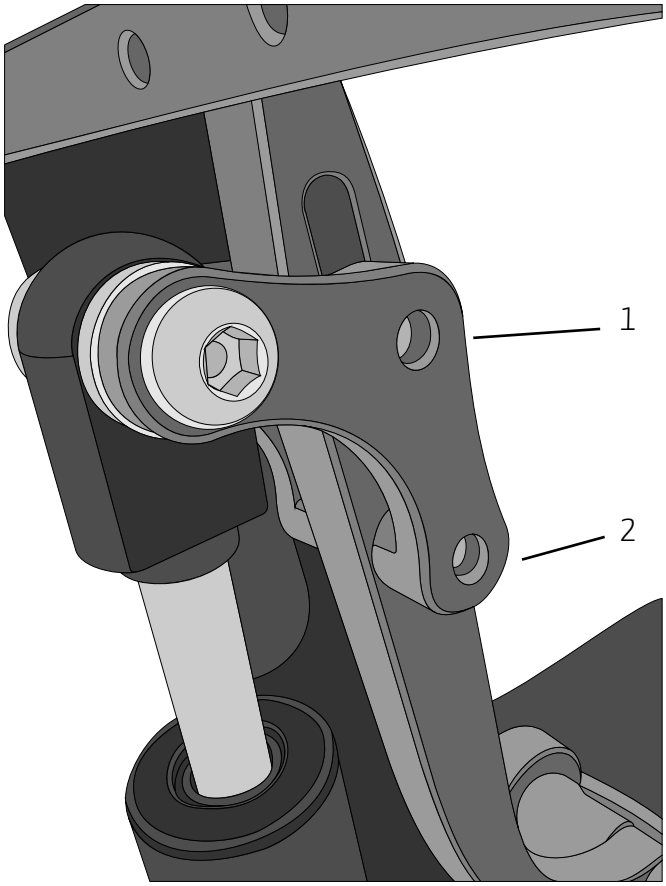

Figure 1

Régler la board avant à plat pour de la piste, comme sur la figure 2.

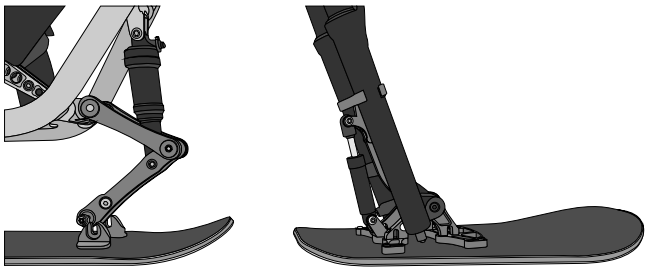

Figure 2

Ou relever la board avant pour de la poudreuse, comme sur la figure 3.

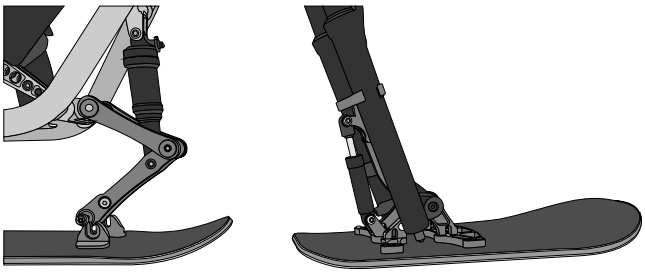

Figure 3

6. Réglage des suspensions

	Fourche	Amortisseur central	Amortisseur arrière
60 kg	40 psi	10 psi	140 psi
70 kg	50 psi	10 psi	150 psi
80 kg	60 psi	10 psi	160 psi
90 kg	75 psi	10 psi	180 psi
100 kg	125 psi	10 psi	210 psi
110 kg	135 psi	10 psi	225 psi
120 kg	150 psi	10 psi	245 psi
130 kg	160 psi	10 psi	270 psi

Les réglages en psi ne sont donnés qu'à titre indicatif et ne fonctionnent qu'avec les suspensions fournies d'origine avec le modèle Euphorix. Pour tout réglage de suspension d'un autre modèle ou d'une autre marque le client devra trouver ses propres réglages en se référant à la notice de ses suspensions. Centsix Snowscoot décline toute responsabilité en cas de problème.

Entretien

Partie cycle

A la fin de votre première journée de ride vérifiez et resserez toute la visserie de A à Z, ensuite comme sur tout engin du cycle vérifiez régulièrement toute la visserie et les pressions d'amortisseur/fourche.

Partie board

Lors de la première sortie vous n'avez pas besoin de farter.

A la fin de la première sortie, vous devez farter vos board et recommencer l'opération à chaque fois que vos board commencent à blanchir.

A la fin de saison appliquez une couche généreuse de fart sur vos board avant de les stocker.

Avertissement

Le port du leash est obligatoire sur les pistes ainsi que sur les remontées mécaniques.

Attention, le fait d'être surelevé sur l'Euphorix change un tant soit peu la manière de descendre du télésiège. En effet, afin de ne pas coincer l'amortisseur sous le télésiège bien penser à tendre les bras à l'arrivée.

En fonction de votre niveau et de votre engagement face à la pente il est vivement conseillé de porter des équipements adaptés à votre discipline, c'est à dire casque intégral, carapace intégrale et genouillères protège tibiats.

Garantie du constructeur Centsix Snowscoot

Centsix Snowscoot offre une garantie de 12 mois sur tout les produits fabriqué par la SARL Centsix Snowscoot qui couvre les défauts de pièce et/ou de fabrication. Cette garantie s'applique uniquement pour le propriétaire original et n'est pas transférable. Pour déposer une réclamation de garantie, vous devez fournir une preuve d'achat dans la période de 12 mois de la garantie. La période de garantie commence à la date d'achat et expire 12 mois plus tard exactement.

L'acceptation de la réclamation pendant la période de 12 mois est à la discrétion de Centsix Snowscoot ou ses agents détermineront si la défaillance est due à la fabrication, aux matériaux ou à une mauvaise utilisation du produit. La clause de garantie sera nulle si l'acheteur n'informe pas le vendeur des dommages dans les 60 jours qui suivent sa découverte.

Centsix Snowscoot et ses agents prennent la décision finale pour ce qui est de l'acceptation ou non de la réclamation de garantie.

Pour garder valides les conditions générales de garantie pour tous les produits Centsix Snowscoot, il est impératif que l'acheteur effectue les tâches de maintenance périodique et que le nettoyage et l'entretien soient réalisés selon les préconisation de centsixsnowscoot.

SARL Centsix Snowscoot
43, avenue du Sancy, Les Résidences du Buron
63610 Super Besse
Capital social de 25 000 €
RCS Clermont-Ferrand – Siret : 752123174 00019

+33(0)4 63 80 02 81
www.centsixsnowscoot.fr

Réalisation graphique : Riusma (www.riusma.com)